# DEHNguard S

## DG S 320 FM (952093)

- Universell einsetzbarer Überspannungs-Ableiter, bestehend aus Basiselement und gestecktem Schutzmodul
- Hohes Ableitvermögen durch leistungsfähigen Zinkoxidvaristor
- Hohe Gerätesicherheit durch Ableiterüberwachung „“Thermo-Dynamik-Control““

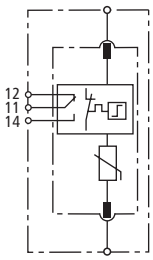


Prinzipschaltbild

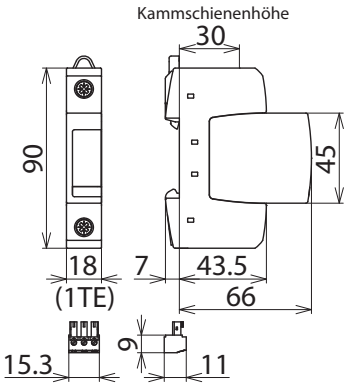


Maßbild

Einpoliger, teilbarer Überspannungs-Ableiter, bestehend aus Basisteil und gestecktem Schutzmodul; mit potentialfreiem Fernmeldekontakt.

| **Typ** | **DG S 320 FM** |
|---|---|
| **Art-Nr.** | **952093** |
| **Technische Daten** | |
| SPD nach IEC 61643-11 / EN IEC 61643-11 | Typ 2 + Typ 3 |
| Energetisch koordinierte Schutzwirkung zum Endgerät (≤ 10 m) | Typ 2 + Typ 3 |
| Nennspannung AC ($U_N$) | 230 V (50 / 60 Hz) |
| Höchste Dauerspannung AC ($U_C$) | 320 |
| Nennableitstoßstrom (8/20 µs) ($I_n$) | 20 kA |
| Max. Ableitstoßstrom (8/20 µs) ($I_{max}$) | 40 kA |
| Kombinierter Stoß ($U_{OC}$) | 20 kV |
| Schutzpegel ($U_P$) | ≤ 1,5 kV |
| Schutzpegel bei 5 kA ($U_P$) | ≤ 1,2 kV |
| Schutzleiterstrom ($I_{PE}$) | ≤ 0,5 mA |
| Dauerstrom ($I_C$) | ≤ 0,5 mA |
| Ansprechzeit ($t_A$) | ≤ 25 ns |
| Max. netzseitiger Überstromschutz | 125 A gG |
| Kurzschlussfestigkeit bei max. netzseitigem Überstromschutz ($I_{SCCR}$) | 25 $kA_{eff}$ |
| TOV-Spannung ($U_T$) | 335 V / 5 sec. |
| TOV-Spannung ($U_T$) – Charakteristik | 335 V / 5 sec. – Festigkeit<br>440 V / 120 min. – sicherer Ausfall |
| Zustand am Ende der Lebensdauer des SPD A | Offener Stromkreis (OCM) |
| Überspannungskategorie (OVC) Hauptstromkreis | III |
| Isolierung zwischen Haupt- und Hilfsstromkreis | Doppelte Isolierung |
| Betriebstemperaturbereich ($T_U$) | -40 °C ... +80 °C |
| Funktions- / Defektanzeige | grün / rot |
| Anzahl der Ports | 1 |
| Anschlussquerschnitt (min.) | 1,5 $mm^2$ ein- / feindrähtig |
| Anschlussquerschnitt (max.) | 35 $mm^2$ mehrdrähtig / 25 $mm^2$ feindrähtig |
| Montage auf | 35 mm Hutschiene nach EN 60715 |
| Gehäusewerkstoff | Thermoplast, Farbe rot, UL 94 V-0 |
| Einbauort | Innenraum |
| Schutzart | IP 20 (eingebaut) |
| Einbaumaße | 1 TE, DIN 43880 |
| Zulassungen | DEKRA, VDE, UL, VdS, CSA |
| FM-Kontakte / Kontaktform | Wechsler |
| Schaltleistung AC | 250 V / 0,5 A |
| Schaltleistung DC | 250 V / 0,1 A; 125 V / 0,2 A; 75 V / 0,5 A |

© DEHN SE • Hans-Dehn-Str. 1 • 92318 Neumarkt • Germany • Tel. +49 9181 906-0 • info@dehn.de • www.dehn.de

: Geprüft • NEU: Neu • 1: Auslaufmodell
: Kreuzverbinder • : Längsverbinder • : Parallelverbinder • : T-Verbinder • : Rohrschelle für Parallelverbinder • : Rohrschelle für T-Verbinder
: Rohrschelle für Parallelverbinder • : Rohrschelle für T-Verbinder • : Potentialausgleichsschiene • : Überbrückungsbauteil

| Technische Daten | |
|---|---|
| Anschlussquerschnitt für FM-Klemmen | max. 1,5 mm² ein- / feindrähtig |
| Überspannungskategorie (OVC) Hilfsstromkreis | II |

| Stammdaten | |
|---|---|
| Nettogewicht | 137 g/st |
| Zolltarifnummer (Komb. Nomenklatur EU) | 85363030 |
| GTIN (EAN) | 4013364109889 |
| VPE | 1 st |

Änderungen in Form und Technik, bei Maßen, Gewichten und Werkstoffen behalten wir uns im Sinne des Fortschrittes der Technik vor. Die Abbildungen sind unverbindlich.

2-14 Cu solid/stranded

© DEHN SE • Hans-Dehn-Str. 1 • 92318 Neumarkt • Germany • Tel. +49 9181 906-0 • info@dehn.de • www.dehn.de

: Geprüft • NEU: Neu • 1: Auslaufmodell
: Kreuzverbinder • : Längsverbinder • : Parallelverbinder • : T-Verbinder • : Rohrschelle für Parallelverbinder • : Rohrschelle für T-Verbinder
: Rohrschelle für Parallelverbinder • : Rohrschelle für T-Verbinder • : Potentialausgleichsschiene • : Überbrückungsbauteil